ТОРГОВЫЙ ДОМ
НХИ–ГРУПП

комплексный поставщик трубопроводной арматуры и соединительных деталей трубопровода

+7 (495) 204-20-71
info@nhi-group.ru

Арт. A00000000074672

Затвор дисковый поворотный с тройным эксцентриситетом межфланцевый с гладкими проушинами односторонний с редуктором ЗДП-ТЭ.МФГП.ОС.РД.НХИ.065.040.05.04.04.УХЛ1 DN 65 PN 4,0 МПа

Цена указана без учета НДС

95700 ₽

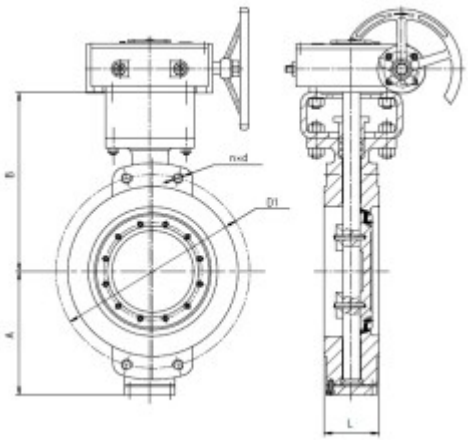

Характеристики

Артикул	A00000000074672	Стандарт	ТУ 3742-002-09212465-2016
Тип затвора	С тройным эксцентриситетом	Тип присоединения	Межфланцевое с гладкими проушинами
Направление подачи рабочей среды	Одностороннее	Тип привода	Редукторный
DN, мм	65	PN, кгс/см²	40
Материал уплотнения	PTFE	Материал корпуса	Коррозионностойкая сталь с содержанием молибдена CF8M
Материал диска	Коррозионностойкая сталь с содержанием молибдена CF8M	Класс герметичности	«А» по ГОСТ 9544-2015

Рабочая среда	Вода, воздух, пар, природный газ и газообразные углеводороды, нефть, нефтепродукты, коксовый газ, аммиак, кислоты, щелочи, спирты	Температура рабочей среды, °C	От -40 до +200
Температура окружающего воздуха, °C	От -40 до +45	Климатическое исполнение	УХЛ1
Приемка	ОТК	Назначенный срок службы, лет	30
Назначенный ресурс, циклов	5300	Наработка на отказ, циклов	2000
Гарантия	12 месяцев со дня ввода в эксплуатацию, но не более 18 месяцев со дня отгрузки потребителю	Масса, кг	14