+7 (495) 204-20-71
info@nhi-group.ru

Арт. A00000000076224

Затвор дисковый поворотный с тройным эксцентриситетом межфланцевый с гладкими проушинами двусторонний с редуктором ЗДП-ТЭ.МФГП.ДС.РД.НХИ.800.016.07.03.04.УХЛ1 DN 800 PN 1,6 МПа

Цена указана без учета НДС

1553100 ₽

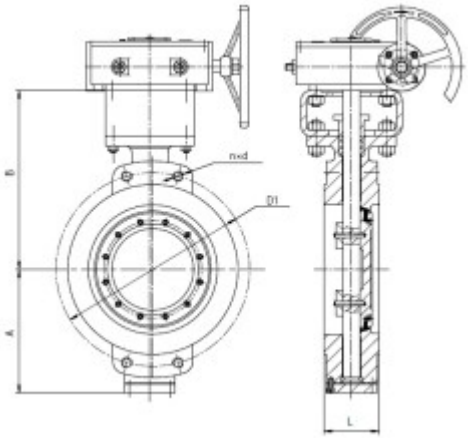

Характеристики

Артикул	A00000000076224	Стандарт	ТУ 3742-002-09212465-2016
Тип затвора	С тройным эксцентриситетом	Тип присоединения	Межфланцевое с гладкими проушинами
Направление подачи рабочей среды	Двустороннее	Тип привода	Редукторный
DN, мм	800	PN, кгс/см²	16
Материал уплотнения	Коррозионностойкая сталь + графит	Материал корпуса	Коррозионностойкая сталь CF8
Материал диска	Коррозионностойкая сталь с содержанием молибдена CF8M	Класс герметичности	«А» по ГОСТ 9544-2015

Рабочая среда	Вода, воздух, пар, природный газ и газообразные углеводороды, нефть, нефтепродукты, коксовый газ, аммиак, кислоты, щелочи, спирты	Температура рабочей среды, °С	От -60 до +425
Температура окружающего воздуха, °С	От -60 до +60	Климатическое исполнение	УХЛ1
Приемка	ОТК	Назначенный срок службы, лет	30
Назначенный ресурс, циклов	1900	Наработка на отказ, циклов	800
Гарантия	12 месяцев со дня ввода в эксплуатацию, но не более 18 месяцев со дня отгрузки потребителю	Масса, кг	570