11лс60п

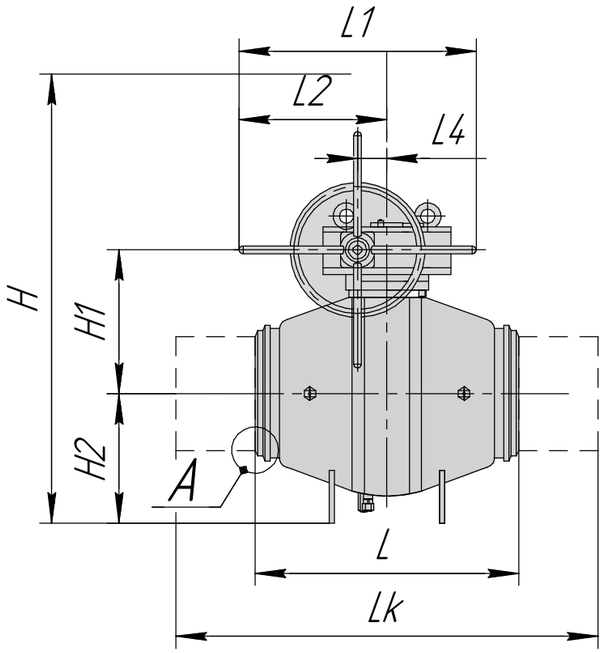

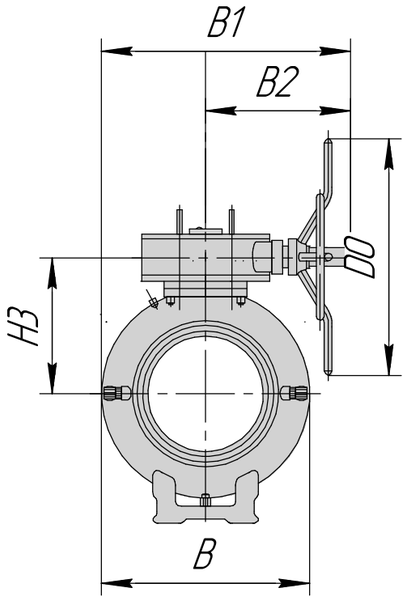

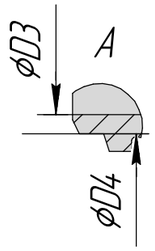

Габаритные и присоединительные размеры, мм:

DN	D0	D3	D4	B	B1	B2	L	L1	L2	L4	H	H1	H2	H3	Масса
200	600	205	225	395	565	368	500	625	375	75	903	274	250	353	290

Материал основных деталей:

№	Наименование детали	Материал детали
1	Корпус	Ст. 09Г2С
2	Пробка	Ст. 09Г2С + Cr30 мкм
3	Шпиндель	Ст. 40Х, 40ХН, 20ХН3А + Cr30 мкм
4	Уплотнение	Эластомер

Корпус крана состоит из двух штампованных полукорпусов и имеет один разъем, что уменьшает вероятность утечки газа во внешнюю среду;
Уплотнение затвора выполнено из эластомерного материала, обладающего высокой износо и и эрозионностойскостью;
Высокая герметичность затвора обеспечивается постоянным поджатием обоих седел к пробке;
Затвор выполнен по схеме "пробка в опорах" с применением подшипников из металлофторопласта, облегчающих управление кранами;

Технические характеристики:

Назначение крана: Применяются в качестве запорного устройства на технологических линиях;
Рабочая среда: Неагрессивный природный газ и другие неагрессивные вещества;
Тип управления: Ручное;
Присоединение к трубопроводу: Под приварку;
Направление подачи рабочей среды: По стрелке на корпусе;
Тип установки: Надземная;
Климатическое исполнение: У1;
Температура рабочей среды: -60..+80 градусов цельсия;
Класс герметичности: А.

Изм.	Лист	№ докум.	Подп.	Дата
Разраб.		Запрягалов М.А.		01.05.2022
Пров.		Филимонов И.Н.		01.05.2022
Т.контр.		Бутов Е.С.		01.05.2022
Н.контр.				
Утв.		Папчихин С.Г.		01.05.2022

11лс60п

Кран шаровой
под приварку ручной, корпус ст. 09Г2С

Лит.	Масса	Масштаб
	–	–

Лист | Листов 1

ООО "НефтеХимИнжиниринг"

Перв. примен. | Справ. № | Подп. и дата | Инв. № дубл. | Взам. инв. № | Подп. и дата | Инв. № подл.

Копировал | Формат А3