14. Движение изделия при эксплуатации

Дата уста-новки	Где установ-лено	Основные параметры (PN, t, раб. среда)	Наработка		Вид техобслу-живания	Сведения о ремонте	Должность, подпись выполнив-шего работу
			С начала эксплуа-тации	После последнего ремонта			

НефтеХимИнжиниринг
Производство трубопроводной арматуры

ООО «НефтеХимИнжиниринг»
Адрес: 143005, Московская область, город Одинцово, Можайское шоссе, дом 80б
Телефон: + 7 (495) 204-20-71; E-mail: info@nhi-group.ru; Сайт: www.nhi-group.ru

ГОСТ Р ИСО 9001-2015

ОБРАЗЕЦ

Задвижка кованая стальная клиновая с выдвижным шпинделем фланцевая ручная 30нж41нж DN 20 PN 1,6 МПа (16 кгс/см^2) (ТУ 3741-001-09212465-2016)

ПАСПОРТ
НХИ 13041-020.ПС

Содержание

1. Основные сведения…… 3
2. Чертеж и габаритные размеры задвижки…… 4
3. Основные технические данные…… 5
4. Утилизация …… 6
5. Комплектность…… 6
6. Назначение и технические характеристики…… 7
7. Подготовка задвижки к эксплуатации…… 7
8. Техника безопасности …… 7
9. Ресурсы, сроки службы и хранения …… 8
10. Техническое обслуживание …… 9
11. Методика приемо-сдаточных испытаний задвижек завода-изготовителя (испытания – водой)…… 10
12. Свидетельство о консервации и упаковывании …… 11
13. Свидетельство о приемке…… 11
14. Движение изделия при эксплуатации…… 12

12. Свидетельство о консервации и упаковывании

Задвижка кованая стальная с выдвижным шпинделем фланцевая ручная 30нж41нж DN 20 PN 1,6 МПа (16 кгс/см^2),
заводской № _____ подвергнута консервации и упаковыванию согласно требованиям ТУ 3741-001-09212465-2016.
Дата консервации «___» _____ 20___ г.
Срок консервации: 3 года.

_____ _____ /ОРЛОВ И.П./
должность личная подпись расшифровка подписи

_____
число, месяц, год

13. Свидетельство о приемке

Задвижка кованая стальная с выдвижным шпинделем фланцевая ручная 30нж41нж DN 20 PN 1,6 МПа (16 кгс/см^2),
заводской № _____ изготовлена и принята в соответствии с обязательными требованиями государственных стандартов, ТУ, действующей технической документацией и признана годной к эксплуатации.

Начальник ОТК

М.П. _____ /_____/
личная подпись расшифровка подписи

_____
число, месяц, год

ОБРАЗЕЦ

11. Методика приемо-сдаточных испытаний задвижек завода-изготовителя (испытания – водой)

1. Испытание на прочность и плотность материала деталей:

а) испытание на прочность и плотность материала проводятся водой давлением 1,5 PN;

Контроль визуальный в течение времени, необходимого для осмотра (механические разрушения, остаточные деформации, течи и пропуск среды не допускается).

2. Испытание на герметичность прокладочных соединений и сальникового уплотнения проводятся водой давлением PN в течении 2 минут.

Контроль визуальный. Пропуск среды не допускается.

3. Испытание на герметичность затвора:

а) поставить задвижку на стенд и закрепить ее;

б) заполнить внутреннюю полость задвижки;

в) сбросить давление среды;

г) перекрыть затвор с необходимым усилием (см. крутящий момент на шпинделе);

д) подать в входной патрубок воду давлением 1,1 PN;

е) выдержать 0,5 минуты.

Контроль визуальный. Пропуск через затвор со стороны открытого патрубка не допускается.

ж) сбросить давление воды на затвор до нуля.

4. Повторить испытание на герметичность в затворе для второго выходного патрубка.

1. Основные сведения

Назначение: задвижки применяются в качестве запорного устройства на трубопроводах.

Наименование изделия: задвижка кованая стальная с выдвижным шпинделем фланцевая ручная DN 20 PN 1,6 МПа (16 кгс/см^2).

Обозначение: НХИ 13041-020

Изделие № _____

Дата изготовления: «____»_____ 20___ г.

Предприятие-изготовитель: ООО «НефтеХимИнжиниринг».

Страна изготовитель: Российская Федерация.

Сертификат о соответствии Таможенного союза ТР ТС 032/2013 № RU C-RU.MO10.B.03144.

Соответствует требованиям технического регламента «О безопасности оборудования, работающего под избыточным давлением».

Срок действия с 25.01.2018 г. по 24.01.2023 г.

Сертификат о соответствии Таможенного союза ТР ТС 010/2011 № RU C-RU.MO10.B.03138.

Соответствует требованиям технического регламента «О безопасности машин и оборудования».

Срок действия с 24.01.2018 г. по 23.01.2023 г.

Руководство по эксплуатации клапана и сертификаты соответствия Вы можете скачать пройдя по ссылке:

ОБРАЗЕЦ

2. Чертеж и габаритные размеры задвижки

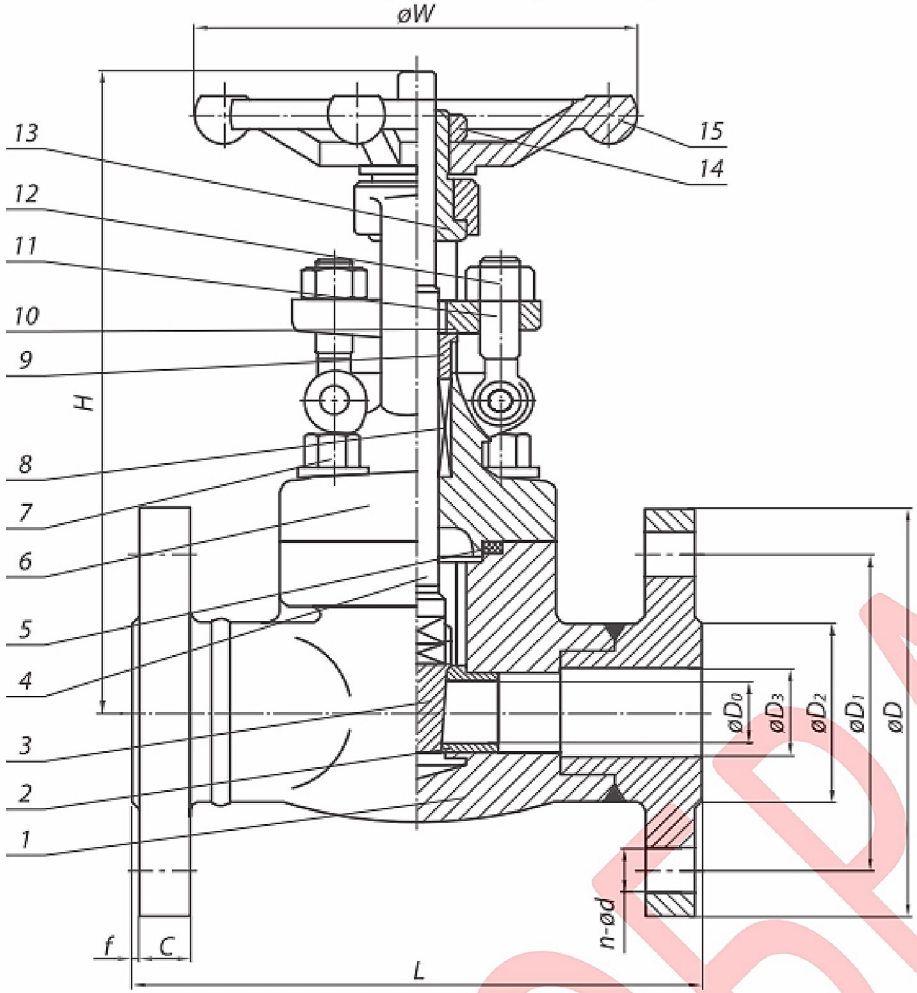

Габаритные и присоединительные размеры, масса

DN	D_0	L	D	D_1	D_2	D_3	C	F	n-d	H	W	Масса не более, кг
15	10,5	140	95	65	47	15	12	2	4-14	180	100	5,0
20	13,5	152	105	75	58	20	12	2	4-14	180	100	6,5
25	18	165	115	85	68	25	12	2	4-14	210	125	9,0
32	22	178	135	100	78	32	14	2	4-18	210	160	12,0
40	29	190	145	110	88	40	14	3	4-18	247	160	16,0
50	36	216	160	125	102	50	14	3	4-18	300	180	17,0

Производитель вправе вносить изменения в конструкцию изделия.

10. Техническое обслуживание

В процессе эксплуатации следует периодически производить наружный осмотр в определенные сроки, не реже 1 раза в 3 месяца.

При осмотре проверить:

- герметичность мест соединений;
- состояние болтовых соединений;
- общее состояние задвижки.

Все замечания неисправности должны быть устранены.

Разборка задвижек производится с целью устранения дефектов, возникших при эксплуатации.

Возможные неисправности и способы их устранения приведены в таблице

Наименование неисправности, внешнее проявление и дополнительные признаки	Вероятная причина	Метод устранения
1. Нарушена герметичность в затворе. Пропуск среды при закрытом затворе	Попадание инородного тела между уплотнительными поверхностями клина и корпуса	Произвести несколько срабатываний задвижки (открыто-закрыто). Если указанное действие не дает результата, разобрать задвижку, извлечь инородное тело
	Повреждены уплотнительные поверхности	Разобрать задвижку, притереть уплотнительные поверхности затвора
2. Нарушена герметичность соединения «корпус-крышка». Пропуск среды через соединение	Недостаточно уплотнена прокладка, ослаблена затяжка крепежа	Уплотнить прокладку дополнительной затяжкой гаек равномерно без перекосов
	Повреждена прокладка	Заменить прокладку
3. Нарушена герметичность сальника. Пропуск среды через сальник	Недостаточно усилие затяжки сальника	Подтянуть сальник
	Выработка сальника (графленовых колец)	Произвести перенабивку сальника
4. Задвижка не закрывается и не открывается	Заклинивание подвижных частей	Разобрать задвижку, устранить неисправность

Собранные после устранения дефектов задвижки должны подвергаться испытаниям на герметичность соединений и герметичность.

ОБРАЗЕЦ

9. Ресурсы, сроки службы и хранения

Гарантии изготовителя

Средний полный ресурс 1 700 циклов. Средний срок службы 10 лет. Условия хранения 4 по ГОСТ 15150-69. Гарантийная наработка – 500 циклов в пределах гарантийного срока эксплуатации.

Указанный ресурс, срок службы и хранения действительны при соблюдении потребителем требований действующей эксплуатационной документации.

Предприятие-изготовитель гарантирует соответствие характеристик задвижки требованиям технических условий ТУ 3741-001-09212465-2016 в течение 12 месяцев со дня ввода в эксплуатацию, но не более 18 месяцев со дня отгрузки потребителю.

При неисправности задвижки в период действия гарантийных обязательств, потребителем должен быть составлен акт, а изделие отправлено изготовителю.

Изготовитель гарантирует соответствие изделия требованиям безопасности, при условии соблюдения потребителем правил использования, транспортировки, хранения, монтажа и эксплуатации.

Гарантия распространяется на все дефекты, возникшие по вине завода-изготовителя.

Гарантия не распространяется на дефекты, возникшие в случаях:

- нарушения паспортных режимов хранения, монтажа, испытания, эксплуатации и обслуживания изделия;
- ненадлежащей транспортировки и ненадлежащей погрузо-разгрузочной работы;
- наличия следов воздействия веществ, агрессивных к материалам изделия;
- наличия повреждений, вызванных пожаром, стихией, форс – мажорными обстоятельствами;
- повреждений, вызванных неправильными действиями потребителя;
- наличия следов постороннего вмешательства в конструкцию изделия.

3. Основные технические данные

Технические характеристики

Наименование	Показатель
Обозначение	НХИ 13041-020 т/ф 30нж41нж
Номинальный диаметр DN, мм	20
Номинальное давление PN, МПа (кгс/см^2)	1,6 (16)
Тип присоединения	Фланцевое по ГОСТ 33259-2015 тип 21; исполнение уплотнительной поверхности В
Рабочая среда	Жидкие и газообразные среды (вода, воздух, пар, нефть, азот, природный газ, аммиак и другие, среды, в которых скорость коррозии материала корпуса не превышает 0,2мм в год)
Климатическое исполнение по ГОСТ 15150-69	ХЛ1
Температура рабочей среды, °С	От -60 до +565
Температура окружающего воздуха, °С	От -60 до +60
Класс герметичности по ГОСТ 9544-2015	«А»
Тип управления	Ручной
Изготовление и поставка	ТУ 3741-001-09212465-2016
Крутящий момент на шпинделе, Н·м (кг·м), не более	20 (2,0)

Материал основных деталей

Наименование детали	Материал
1 – Корпус; 2 – Седло; 3 – Клин (диски); 4 – Шпиндель; 6 – Крышка; 9 – Сальник; 10 – Крышка сальника; 11 – Болт откидной; 12 – Гайка; 13 – Гайка штока; 14 – Стопорная гайка	Ст. 12Х18Н9ТЛ
5 – Прокладка	Ст. 08Х18Н10+графит
7 – Болт	Ст. 45Х14Н14В2М
8 – Уплотнение	Графит
15 – Маховик	СЧ20

Допускается изготавливать детали и уплотнительные поверхности из других материалов, по свойствам, не уступающим указанным выше.

ОБРАЗЕЦ

4. Утилизация

Задвижка не представляет опасности для окружающей среды, жизни и здоровья людей и подлежит утилизации после окончания срока службы по технологии, принятой на предприятии, эксплуатирующем данное оборудование.

Отработавшие свой ресурс задвижки следует снять с трубопровода путём отвинчивания присоединительных болтов и гаек.

Разобрать задвижку и подвергнуть утилизации отдельно детали из цветных металлов, чугуна и стали.

Сведения об утилизации

Дата	Сведения об утилизации	Примечание

5. Комплектность

Обозначение изделия	Наименование	Кол-во	Ед. изм.
НХИ 13041-020	Задвижка клиновая т/ф 30нж41нж	1	Шт.
	DN 20 PN 1,6 МПа		
НХИ 13041-020.ПС	Паспорт	1	Экз.

6. Назначение и технические характеристики

1. Задвижка предназначена для установки в качестве запорного устройства на трубопроводах по транспортировке воды, пара по отношению к которым, материалы, применяемые в задвижках, коррозионностойкие.
2. Установочное положение задвижки маховиком вверх.
3. Направление подачи рабочей среды – любое.
4. Рабочее положение затвора полностью открыто или полностью закрыто. Использование задвижки в качестве регулирующего устройства не допускается.
5. Строительная длина задвижки – по ГОСТ 3706–83.
6. Закрытие задвижки производится вращением маховика по часовой стрелке.

7. Подготовка задвижки к эксплуатации

1. Освободите задвижку от транспортной упаковки, удалите консервационные материалы.
2. Проверьте комплектность задвижки.
3. Задвижки должны устанавливаться на трубопроводе согласно проекту, в местах, доступных для обслуживания, осмотра и ремонта. Строповку задвижек следует производить за специальные захваты или за стойку, соблюдая меры предосторожности, чтобы не повредить шпиндель и другие детали. Задвижки должны устанавливаться на трубопровод соосно, без перекосов, с полным совпадением болтовых отверстий фланцев. Во избежание появления дополнительного изгибающего момента, который в последствии при заполнении участка водой при гидроиспытаниях и подаче давления может привести к значительным напряжениям в зоне соединения задвижки с трубопроводом, необходимо предусмотреть разгрузку задвижки от веса трубопровода. Концевые участки трубопровода не должны быть консольными.

8. Техника безопасности

Категорически запрещается:

1. Производить работы по устранению дефектов при наличии давления рабочей среды в полости задвижки;
2. Применение задвижек на среды и параметры, не соответствующие настоящего паспорта.

ОБРАЗЕЦ